RASENSTRIEGEL JOKER

GEBRAUCHSANWEISUNG

FABRICATION FRANÇAISE

Aktualisiert: 05/08/2025

INHALTSVERZEICHNIS

3 KONTAKTE, VORWORT

4 BESTIMMUNGEN ZUR GARANTIE

4 ERKLÄRUNG DER CE-KONFORMITÄT

5 SICHERHEITSHINWEISE

7 1 | TECHNISCHE DATEN

9 2 | ENTPALETTIERUNG

9 3 | TRANSPORT DES JOKERS

10 4 | LISTE DER ALLGEMEINEN TEILE

12 5 | VERWENDUNG DES JOKERS – VORABPRÜFUNGEN

13 6 | ANKUPPELN AN DEN TRAKTOR

14 7 | EINSTELLUNG DES JOKERS

15 8 | ENTKOPPLUNG DES JOKERS

16 9 | PROBLEMANALYSE / ZENTRALE TRÄGERPLATTE

17 10 | WARTUNG

18 11 | AUSWECHSELN DER ZINKEN

19 12 | STRIEGEL SET

20 13 | BÜRSTEN SET

21 14 | MECHANISCHES SET ZUR UNKRAUTBEKÄMPFUNG

22 15 | RAND SET

23 16 | SÄMASCHINEN SET

26 17 | WALZEN SET

28 18 | VORDERRAD SET

29 19 | ZUGDEICHSEL

30 20 | HALTER ZUR AUFBEWAHRUNG

31 21 | SET VORNE

KONTAKTE

TECHNISCHE UNTERSTÜTZUNG
Samuel Escach
Leitung

s.escach@hege-applications.com
+33 (0)6 17 94 36 93

ERSATZTEILE, ANDERE ...
Dora Escach
Verwaltung & Verkauf

d.escach@hege-applications.com
+33 (0)6 23 94 08 31

VORWORT

Wir danken Ihnen für Ihr Vertrauen in den Kauf des Jokers. Um einen sicheren Gebrauch zu gewährleisten und die Lebensdauer des Geräts zu maximieren, empfehlen wir Ihnen, diese Gebrauchsanweisung sorgfältig zu lesen. Eine gründliche Kenntnis dieses Dokuments ist unerlässlich, um ein sicheres Arbeiten zu gewährleisten.
Der Joker ist keine eigenständige Maschine. Es liegt in der Verantwortung des Benutzers, einen kompatiblen Traktor auszuwählen und sicherzustellen, dass die Kombination aus Traktor und Joker den Sicherheitsanforderungen entspricht, insbesondere in Bezug auf den Geräuschpegel, die Bedienungsanleitung und die Risikobewertung.
Auf den folgenden Seiten finden Sie die allgemeinen Sicherheitshinweise, die jeder Benutzer unbedingt kennen und befolgen sollte.
Wir garantieren, dass die in diesem Dokument enthaltenen Informationen und technischen Spezifikationen auf dem neuesten Stand sind und der letzten verfügbaren Version entsprechen. Die Designspezifikationen können jedoch ohne vorherige Ankündigung geändert werden.

Dieses Dokument wurde in französischer Sprache verfasst und stellt die Originalversion dar.
Datum der letzten Aktualisierung: 5. August 2025

GARANTIEBESTIMMUNGEN

1. Garantie
Das Produkt hat eine Garantie von **fünf Jahren** ab Erhalt, vorausgesetzt, es wird entsprechend den Empfehlungen in der technischen Dokumentation des Herstellers verwendet und gepflegt. Verschleißteile sind von dieser Garantie ausgeschlossen.

2. Bedingungen
Um die Garantie in Anspruch zu nehmen, muss der Kunde unbedingt die Seriennummer der Maschine sowie das Herstellungsjahr angeben. Diese Informationen sind auf dem Herstellerschild angegeben.

CE-KONFORMITÄTSERKLÄRUNG

CE-KONFORMITÄTSERKLÄRUNG

Wir, **Hege Applications**, Hersteller, mit Sitz in 118 Schafbusch - 67160 STEINSELTZ (Frankreich), erklären unter unserer alleinigen Verantwortung, dass das Produkt :
JOKER
auf das sich diese Erklärung bezieht, den grundlegenden Sicherheits- und Gesundheitsanforderungen entspricht, die in der Richtlinie **2006/42/EG** über Maschinen festgelegt sind.

Der Kunde bestätigt, dass er die Informationen in der Bedienungsanleitung des Herstellers, von der ihm ein Exemplar ausgehändigt wurde* und die er vollständig zur Kenntnis genommen hat, zur Kenntnis genommen hat.

Geschehen in **Steinseltz**, am **14. März 2025**

Samuel Escach
Vorsitzender

*in Form eines QR-Codes, der von dem im Paket enthaltenen Inbetriebnahmeblatt heruntergeladen werden kann und dessen Vorhandensein auf der Verpackung mitgeteilt wurde.

SICHERHEITSHINWEISE

WICHTIG: Die Maschine ist nicht für die Lagerung im Freien konzipiert.
Sie muss vor Witterungseinflüssen geschützt werden.

1. Allgemeines

Bei der Verwendung der Maschine muss der Bediener über die erforderlichen Fähigkeiten verfügen und sicherstellen, dass das Gerät optimal auf den zu bearbeitenden Boden eingestellt ist.

Der Hersteller übernimmt keine Haftung für unsachgemäßen Gebrauch oder daraus resultierende Schäden; der Benutzer trägt die volle Verantwortung für die damit verbundenen Risiken.

Bevor Sie den Joker in Betrieb nehmen, müssen Sie unbedingt den Arbeitsbereich inspizieren, mögliche Hindernisse beseitigen und übermäßige Unebenheiten des Bodens vermeiden.

Der Bediener ist verpflichtet, den allgemeinen Zustand des Jokers zu überprüfen und mögliche Schäden oder sichtbare Mängel zu erkennen.

2. Befolgung der Gebrauchsanweisung

Jede Person, die bei der Bedienung, Wartung oder Reparatur des Jokers anwesend ist, muss die gesamte Bedienungsanleitung gelesen und verstanden haben, insbesondere das vorliegende Kapitel **"Sicherheitshinweise"**.

3. Änderungen an der Maschine

Aus Sicherheitsgründen sind alle Änderungen oder Ergänzungen, die nicht vom Hersteller genehmigt wurden, strengstens untersagt. Jede Veränderung des Jokers führt zum Verlust der CE-Kennzeichnung, und die Verantwortung für die Beschaffung einer neuen Kennzeichnung liegt dann bei der Person, die die Veränderung vorgenommen hat.

4. Wartung

Vor jeder Benutzung des Jokers muss der Zustand der Schrauben, Muttern, losen Teile und Sicherungsstifte überprüft werden.
Der Joker wurde nach dem neuesten Stand der Technik entwickelt und garantiert eine sichere Nutzung. Wenn er jedoch von nicht qualifizierten Personen bedient, gewartet oder repariert wird, kann dies zu Verletzungsrisiken für den Benutzer oder Dritte führen. Es ist von entscheidender Bedeutung, solche Situationen zu vermeiden.
Der Joker sollte immer mit einem geeigneten Traktor gemäß den technischen Spezifikationen des Herstellers verwendet werden.

⚠ **Kriechen Sie niemals unter den Joker, um die Zinken auszutauschen.** Falls erforderlich, demontieren Sie die Trägerplatte und kippen Sie sie auf die Seite.

Bei Wartungs- oder Reparaturarbeiten muss die Maschine unbedingt stabilisiert werden, um die Gefahr des Herunterfallens oder Abrutschens zu vermeiden.
Um die Sicherheit des Geräts und des Benutzers zu gewährleisten, dürfen bei Wartungs- und Reparaturarbeiten nur Joker-Originalteile verwendet werden.

5. Transport

Zusätzlich zu den in diesem Handbuch spezifizierten Anweisungen müssen die allgemeinen Sicherheits- und Arbeitsvorschriften strikt befolgt werden.

Bei der Verwendung auf öffentlichen Straßen ist die Einhaltung der **Straßenverkehrsordnung** zwingend vorgeschrieben.
⚠**Der Transport von Personen ist strengstens untersagt.**
Der Joker darf nicht bei schlechter Sicht, Regen, Sturm oder Unwetter sowie an Hängen mit einer Neigung von mehr als 30° verwendet werden.

6. Verwendung der Maschine
Vor der Inbetriebnahme muss jeder Benutzer des Jokers alle Funktionen und Bedienelemente des Geräts beherrschen.

Das Ankuppeln des Jokers muss gemäß den Anweisungen des Herstellers des Zugfahrzeugs erfolgen, um Verletzungsgefahr zu vermeiden.

Vor Beginn der Arbeiten muss der Bediener für eine optimale Sicht sowohl aus der Nähe als auch aus der Ferne sorgen.

Der Joker ist mit Sicherheitsaufklebern ausgestattet, deren Bedeutung selbsterklärend ist. Diese müssen stets gut lesbar bleiben und bei Beschädigung ausgetauscht werden (siehe Seite 11 für die detaillierte Bedeutung).

Achten Sie darauf, vor jeder Benutzung die Hebefähigkeit des Zugfahrzeugs zu überprüfen, um ein Unfallrisiko zu vermeiden.

Achten Sie auf angemessene Kleidung :
• Tragen Sie Sicherheitsschuhe gemäß der Norm EN ISO 20345
• Tragen Sie eng anliegende Hosen und vermeiden Sie weite Kleidung.
• Binden Sie lange Haare zusammen, um ein Verfangen zu vermeiden.

1. TECHNISCHE DATEN

Art der Maschine	JOKER 2100 D5	JOKER 1800 D5	JOKER 1500 D5	JOKER 1200 D5	JOKER 1000 D5
Arbeitsbreite effektiv	2,10 m	1,80 m	1,50 m	1,20 m	1,00 m
Höhe	0,84 m	0,84 m	0,84 m	0,84 m	0,84 m
Länge	1,34 m	1,34 m	1,34 m	1,34 m	1,34 m
ø Kupplungsbolzen hubwerk	Kat. 1 (22 mm)	Kat. 1 (22 mm)	Kat. 1 (22 mm)	Kat. 1 (22 mm)	Kat. 1 (22 mm)
ø 3-Punkt-Anbau	Kat. 1 (19 mm)	Kat. 1 (19 mm)	Kat. 1 (19 mm)	Kat. 1 (19 mm)	Kat. 1 (19 mm)
Höchstgeschwindigkeit	12 km/h	12 km/h	12 km/h	12 km/h	12 km/h
Gewicht	135 kg	120 kg	98 kg	78 kg	63 kg
Erforderliche Mindest-leistung	30 PS	30 PS	20 PS	15 PS	15 PS
Abstand zwischen den Zinken	4,6 mm	4,6 mm	4,6 mm	4,6 mm	4,6 mm
Anzahl der Zinken auf der Trägerplatte	221	189	157	125	103
Anzahl der Zinken am Striegel-Set	37	31	27	23	19
Anzahl der Messer am Mechanisches Set zur Unkrautbekämpfung	13	11	9	7	6

1. TECHNISCHE DATEN

In der folgenden Tabelle finden Sie spezifische Informationen zu Ihrem Modell, insbesondere die genaue Anzahl der Zinken Ihres Jokers.

		Anzahl der Zinken	Abstand zwischen den Zinken (⚠ mm)	Gewicht	Mindestleistung (PS)
D5	JOKER 1000 D5	103	4,6 mm	63 kg	15 PS
	JOKER 1200 D5	125	4,6 mm	78 kg	15 PS
	JOKER 1500 D5	157	4,6 mm	98 kg	20 PS
	JOKER 1800 D5	189	4,6 mm	120 kg	30 PS
	JOKER 2100 D5	221	4,6 mm	135 kg	30 PS
	JOKER 3600 D5	363	4,6 mm	347 kg	40 PS
	JOKER 4600 D5	469	4,6 mm	410 kg	50 PS
D6	JOKER 1000 D6	89	5 mm	104 kg	20 PS
	JOKER 1200 D6	107	5 mm	112 kg	25 PS
	JOKER 1500 D6	133	5 mm	120 kg	25 PS
	JOKER 1800 D6	161	5 mm	130 kg	30 PS
	JOKER 2100 D6	188	5 mm	150 kg	35 PS
	JOKER 3600 D6	313	5 mm	380 kg	50 PS
	JOKER 4600 D6	401	5 mm	450 kg	80 PS
D7	JOKER 1000 D7	76	5,5 mm	107 kg	20 PS
	JOKER 1200 D7	94	5,5 mm	118 kg	25 PS
	JOKER 1500 D7	117	5,5 mm	125 kg	30 PS
	JOKER 1800 D7	141	5,5 mm	135 kg	35 PS
	JOKER 2100 D7	166	5,5 mm	155 kg	40 PS

2. ENTPALETTIERUNG

Die Konfiguration der Palettierung kann je nach Bestellung (Kits, Zubehör usw.) variieren.

Bitte befolgen Sie die folgenden Schritte, um die Maschine korrekt auszupacken und aufzustellen :
1. **Beachten Sie** den Aufkleber auf der Folie.
2. **Ziehen Sie** die Schutzfolie ab.
3. **Schneiden** Sie die Haltegurte durch.
4. Wenn der Joker mit Bausätzen bestellt wurde, entfernen Sie diese mit Hilfe von **zwei Bedienern.**
5. Die Elemente, die die Maschine auf der Palette fixieren, **abschrauben** .
6. Die Maschine an das Zugfahrzeug **ankuppeln** .
7. **Heben** Sie die Maschine an und **entfernen Sie** die Palette.

3. TRANSPORT DES JOKERS

Verantwortung des Nutzers
Der Benutzer trägt die volle Verantwortung für den Transport des an den Traktor angehängten Jokers, insbesondere bei Fahrten auf öffentlichen Straßen. Es obliegt ihm, :
• Die geltenden nationalen Rechtsvorschriften für den Transport von an ein Fahrzeug angehängten landwirtschaftlichen Geräten oder Pflegegeräten einzuhalten.
• Überprüfen Sie die Verpflichtungen bezüglich der Beschilderung, der Beleuchtung und der zulässigen Breite in Abhängigkeit von Ihrem Land.

Erlaubte Geschwindigkeit
• **Auf Grünflächen**, wenn die Maschine angehängt und in Betrieb ist, beträgt die zulässige Höchstgeschwindigkeit aufgrund des Gewichts der Maschine **12 km/h.**.
• Bei Überschreitung dieser Geschwindigkeit kann:
- Eine Gefahr für den Fahrer oder in der Nähe befindliche Personen darstellen.
- Zu schweren Schäden an der Maschine führen.

4. ALLGEMEINE TEILELISTE

1. Sicherheitsaufkleber
2. Seriennummer
3. Griffe zur Einstellung der Arbeitstiefe
4. 3-Punkt-Anbauachse
5. Achse des Hubarms
6. 3-Punkt-Befestigung zur Einstellung der Arbeitstiefe des Heck-Sets
7. Kupplungsachsen des Heck-Sets

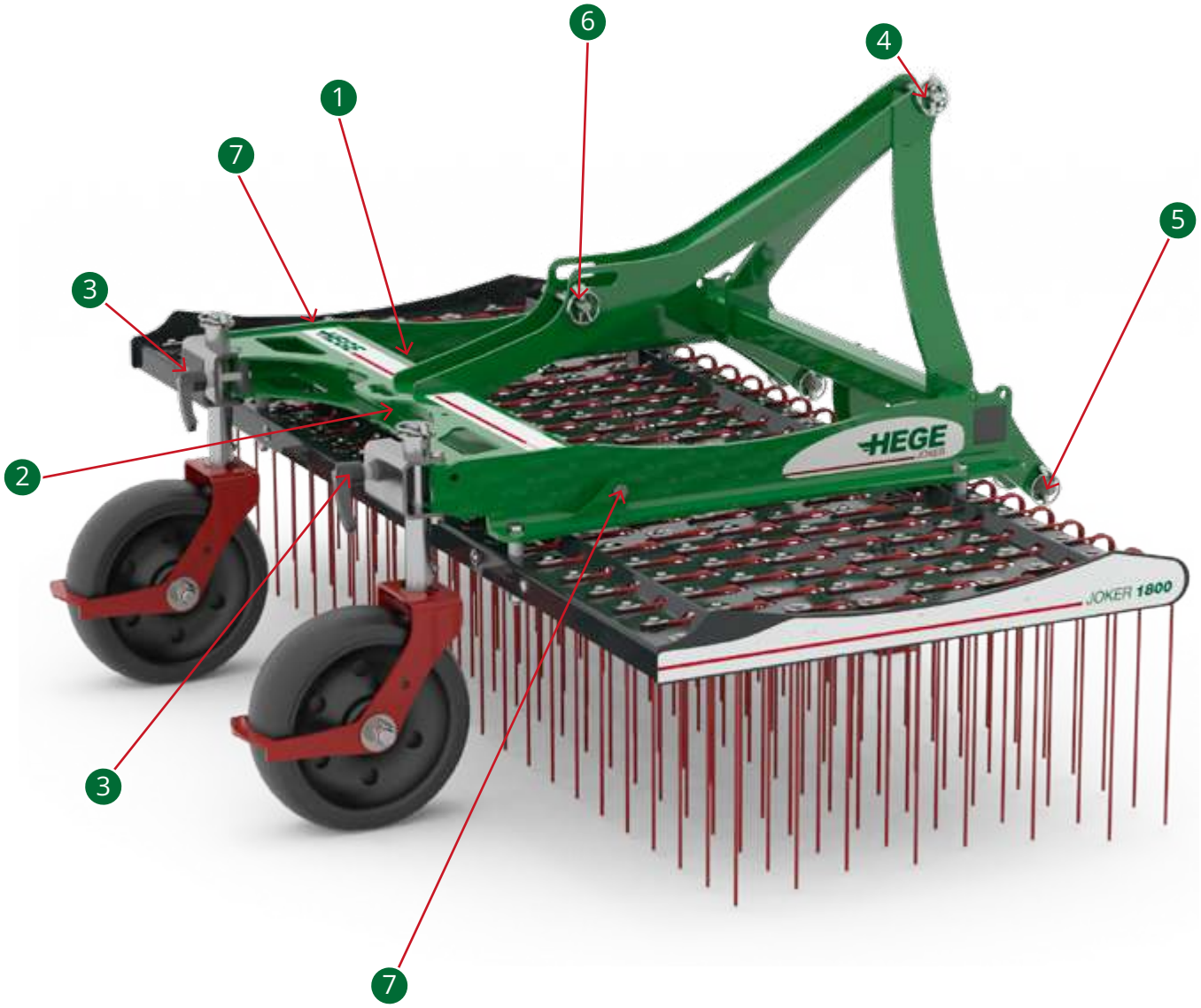

4. ALLGEMEINE TEILLISTE

1 Sicherheitsaufkleber :

Piktogramm	Abbildung	Bedeutung
Piktogramm 1 Allgemeine Sicherheit		Der Joker ist für den sicheren Gebrauch konzipiert, vorausgesetzt, die in diesem Handbuch beschriebenen Sicherheitshinweise werden strikt befolgt.
Piktogramm 2 Lesen des Handbuchs		Bevor Sie den Joker verwenden, müssen Sie unbedingt die Bedienungsanleitung lesen und verstehen. Eine Verwendung, die nicht den Anweisungen entspricht, kann zu Verletzungsgefahr und/oder Schäden an der Maschine führen.
Piktogramm 3 Sicherheit bei Eingriffen		Bei Wartungs-, Installations- oder Reparaturarbeiten muss der Motor des Traktors unbedingt abgestellt und der Zündschlüssel abgezogen werden. Alle technischen Eingriffe dürfen nur von qualifiziertem und autorisiertem Personal durchgeführt werden.
Piktogramm 4 Gefahrenbereich		Während des Betriebs des Jokers dürfen sich keine Personen im Gefahrenbereich aufhalten, da die Gefahr von Verletzungen durch umherfliegendes Material besteht. Es ist unbedingt ein Sicherheitsabstand von mindestens 4 m einzuhalten.

Wichtiger Hinweis :
Alle Sicherheitsaufkleber müssen ständig an der Maschine sichtbar sein und von den Benutzern verstanden werden.

5. VERWENDUNG DES JOKERS

VORABKONTROLLEN

Bevor Sie mit dem Joker auf einer bestimmten Fläche arbeiten, muss sich der Bediener unbedingt von folgenden Punkten überzeugen:

1. Abwesenheit von Hindernissen auf dem Gelände
Stellen Sie sicher, dass der Boden frei von Gegenständen ist, die das Fahren beeinträchtigen könnten (z. B. Bälle, Äste, Tiere usw.).
Wenn solche Dinge vorhanden sind, ist die Verwendung der Maschine verboten.

2. Neigung des Geländes
Identifizieren Sie mögliche Neigungen.
Die maximal zulässige Neigung für den Betrieb des Jokers beträgt 30°.

3. Sicherheitsbedingungen
Überprüfen Sie, ob eine Rutsch- oder Sturzgefahr besteht (z.B. instabiler, feuchter oder gefrorener Boden).
Wenn Sie Zweifel an der Sicherheit haben, verschieben Sie den Einsatz auf einen günstigeren Zeitpunkt.

4. Anzahl der Durchgänge auf der Fläche
Es ist möglich, mehrere aufeinanderfolgende Durchgänge auf derselben Fläche durchzuführen, um die Effizienz der Arbeit zu verbessern:
- in derselben Richtung,
- oder in gekreuzten Durchgängen, um das gewünschte Ergebnis zu erzielen.

5. Manövrierfähigkeit auf dem Feld
Vermeiden Sie enge Kurven.
Bevorzugen Sie gerade Strecken, um die Unversehrtheit des Bodens und der Maschine zu erhalten.

6. Einstellung der Aggressivität
Eine zu aggressive Einstellung der Zinken kann zu irreversiblen Schäden an der Maschine führen.
Passen Sie die Arbeitseinstellungen vorsichtig an die Bodenart und die gewünschten Ergebnisse an.

6. ANKUPPELN AN DEN TRAKTOR

1. Prüfungen vor dem Ankuppeln

Bevor Sie den Joker an den Traktor anhängen, müssen Sie unbedingt die folgenden Kontrollen durchführen:

• Stellen Sie sicher, dass die Maschine keine sicherheitsrelevanten Schäden aufweist. Bei Mängeln sind vor der Benutzung die notwendigen Reparaturen durchzuführen.
• Überprüfen Sie, ob alle Muttern, Schrauben und Sicherungsstifte fest angezogen und ordnungsgemäß befestigt sind.
• Überprüfen Sie, ob alle Sicherheitsaufkleber vorhanden und in gutem Zustand sind. Diese müssen lesbar und in gutem Zustand sein.

2. Anhängemethode (je nach Traktormodell anzupassen)

Der Joker ist für die Ankopplung an den Traktor über die Hubarme und die 3-Punkt-Kupplung vorgesehen. Das Standardverfahren ist wie folgt:

a. Positionieren des Traktors

Setzen Sie den Traktor langsam und vorsichtig zurück, bis die Befestigungsarme mit den Hubbolzen der Maschine ausgerichtet sind.
Vergewissern Sie sich, dass der Traktor sicher steht, bevor Sie mit dem Ankuppeln beginnen.

b. Befestigung der Unterlenker

Arretieren Sie die Unterlenker des Traktors an den Unterlenkerbolzen des Jokers.
- In den meisten Fällen hat der Traktor ein Hubwerk der Kategorie 1 (unterer Bolzen Ø22 mm; oberer Bolzen Ø19 mm)
- Bei einem Hubwerk der Kategorie 2: Bringen Sie unbedingt die entsprechenden Adapterhülsen an (unterer Bolzen Ø28 mm; oberer Bolzen Ø25 mm).

c. Einstellung des Stabilisators

Nehmen Sie die Einstellung des Liftstabilisators vor, um die seitliche Stabilität der Maschine zu gewährleisten.

d. Anschluss der 3-Punkt-Hydraulik

Verbinden Sie die 3-Punkt-Aufhängung des Traktors mit der festen 3-Punkt-Achse des Joker.

e. Einstellung der 3-Punkt-Verbindung

Stellen Sie die Länge der 3-Punkt-Anlage so ein, dass die Trägerplatte des Jokers waagerecht ist.
⚠ Vergewissern Sie sich, dass alle Sicherheitsstifte richtig sitzen und verriegelt sind.

f. Inbetriebnahme

Starten Sie den Traktor und heben Sie den Joker vom Boden ab.

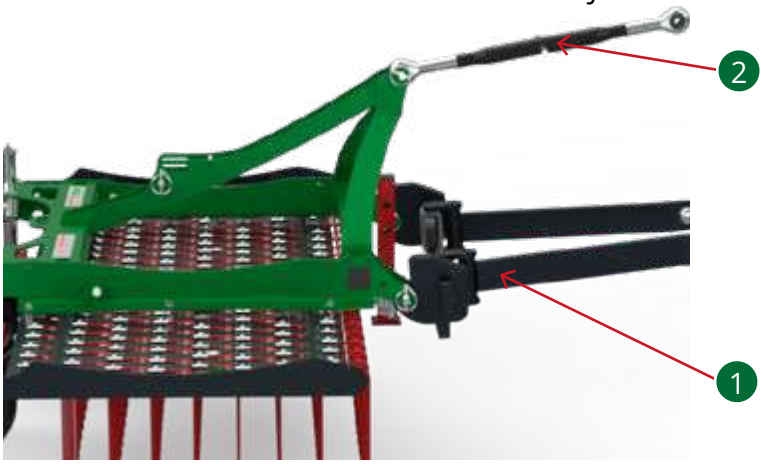

1 Hubarme

2 3-Punkt-Anbau

7. EINSTELLUNG DES JOKERS

Einstellschritte :

1. Anfängliche Positionierung
Stellen Sie den Joker auf einer ebenen Fläche auf, die dem Arbeitsbereich entspricht.

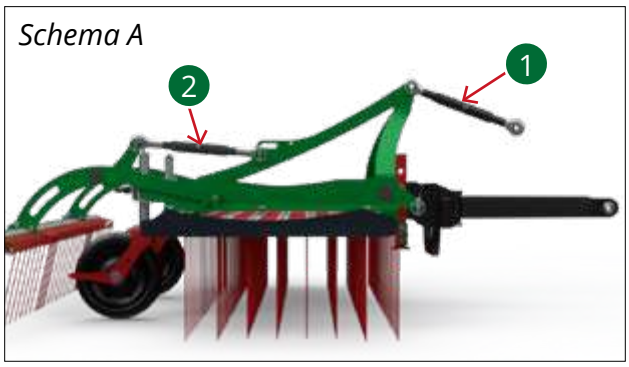

2. Anbringen der Stützräder
Fahren Sie langsam mit dem Traktor vorwärts, damit die Stützräder richtig positioniert werden.

3. Einstellung der Trägerplatte
3.1 Nivellierung der Plattform
Stellen Sie die Höhe der 3-Punkt-Aufhängung ein 1 , bis die Trägerplatte mithilfe der Wasserwaage vollkommen waagerecht steht.

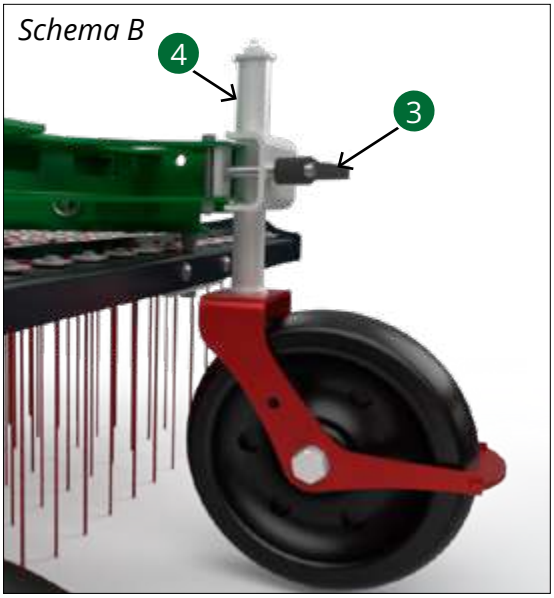

3.2 Einstellung der Aggressivität der hinteren Zinken der Trägerplatte
a. Bestimmen Sie die gewünschte Aggressivität.
b. Heben Sie die Maschine an.
c. Lösen Sie den Griff, der die Flanschscheibe festhält 3.
d. Stellen Sie das Messrohr mithilfe der Skala ein 4.
e. Ziehen Sie den Griff wieder fest.
f. Stellen Sie die Maschine wieder auf den Boden (indem Sie die Hubarme absenken).
g. Fahren Sie einige Meter vor, um die Räder und die Trägerplatte richtig zu positionieren.

4. Einstellung des hinteren Kits
Sobald die Trägerplatte richtig eingestellt ist, kann die Arbeitshöhe des hinteren Kits mithilfe der 3-Punkt-Verbindung eingestellt werden 2.

Video - Einstellen der Stützräder
SCANNEN ODER KLICKEN

8. JOKER-ENTKOPPLUNG

Der Joker kann auf folgende Weise vom Traktor abgekoppelt werden:

1. Wahl des Standorts
Bringen Sie die Maschine in einen Abstellbereich **eben, stabil und sicher.**
Stellen Sie sicher, dass der Traktor zum Stillstand gekommen ist.

2. Absetzen der Maschine auf den Boden
Senken Sie die Maschine vorsichtig ab, bis sie vollständig auf dem Boden aufliegt.

3. Abspannen des 3-Punkts
Lösen Sie die Spannung auf den Oberlenker.

4. Abkuppeln der Unterlenker
Je nach Art des Hubwerks des Traktors :
- Entfernen Sie die Sicherungsstifte und anschließend die Liftbolzen.
- Entriegeln und senken Sie beide Unterlenker.

5. Entfernen des Dreipunktbolzens
- Ziehen Sie den Sicherungsstift heraus.
- Entfernen Sie den Verbindungsbolzen des 3-Punkts.

Vergewissern Sie sich, dass der Joker stabil aufliegt und nicht rutschen oder abrutschen kann.

6. Entfernen Sie sich vom Traktor
Starten Sie den Traktor erneut und **fahren Sie langsam vorwärts,** um sich von der Maschine zu lösen.

9. PROBLEMANALYSE
ZENTRALE TRÄGERPLATTE

Problem	Mögliche Ursache	Lösung
Die Arbeit der Zinken ist nicht effizient genug	Die Trägerplatte ist nicht horizontal	• Passen Sie die Länge der 3-Punkt-Verbindung an. • **Option Fronträdchen:** stellen Sie die Höhe der Stützräder so ein, dass das Trägerplattes vollkommen waagerecht steht.
	Die Arbeitstiefe ist falsch eingestellt	Passen Sie die Höheneinstellung der Tasträder so an, dass die Zinken des Trägerplattes aggressiver sind.
	Durchmesser der Zinken nicht angepasst	Die Trägerplatten D5 (Zinken Ø 5 mm) können durch Trägerplatten mit Zinken Ø 6 oder 7 mm ersetzt werden.
Die Zähne des Trägerplattes treten zu viel Material aus	Maschine zu aggressiv eingestellt	Reduzieren Sie die Aggressivität, indem Sie das Trägerplattes leicht anheben.
Schlechte Qualität des Finishs	Boden zu nass	Warten Sie auf günstigere Wetterbedingungen
Zinken brechen oder lösen sich von der Trägerplatte	Maschine zu aggressiv eingestellt	• Reduzieren Sie die Aggressivität, indem Sie die Trägerplatte leicht anheben • Ersetzen Sie gebrochene Zinken, siehe Seite 18
	Durchmesser der Zinken nicht angepasst	Die Trägerplatten D5 (Zinken Ø 5 mm) können durch Trägerplatten mit Zinken Ø 6 oder 7 mm ersetzt werden.

10. PFLEGE

Kontrollpunkte	Maßnahme
Kontrollieren Sie die Bolzen/Muttern, die möglicherweise nicht fest sitzen	Ziehen Sie die Bolzen/Muttern mit dem richtigen Drehmoment an : - Befestigung der Zinken, Schraube M8: Drehmoment 23 Nm - Befestigung der Räder, Schraube M10: Drehmoment 47 Nm - Befestigung der Platte am Rahmen, Schraube M12: 70 Nm
Vorhandensein und Lesbarkeit der Aufkleber	Ersetzen Sie sie bei Fehlen/Beschädigung
Überprüfen Sie das Vorhandensein der Sicherungsstifte sicherheit	Ersetzen Sie fehlende Stifte

Die Räder sind wartungsfrei.

Einmal im Jahr :
• Tragen Sie Rostlöser auf die Einstellgriffe der Spuranlassers auf 1.
• Fetten Sie die Radzapfen 2.

Falls erforderlich:
• Ersetzen Sie fehlende Zinken.

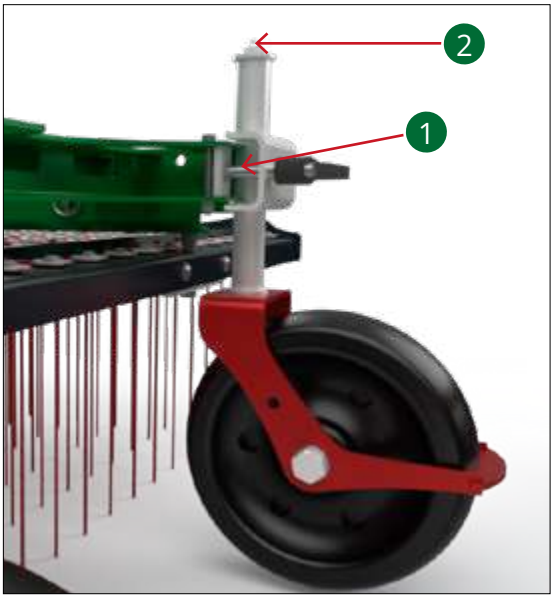

11. ERSETZEN DER ZINKEN

Beim Joker sind die Zinken mit Hilfe von Muttern, Schrauben und Unterlegscheiben an der Platte befestigt. Je nach Einsatzbedingungen können sich die Zinken abnutzen oder brechen. In diesem Fall wenden Sie sich bitte an uns, um die entsprechenden Ersatzteile (Zähne und Beschläge) zu erhalten.

Vorgehen beim Austausch :

1. Wenn die Maschine an den Traktor angekuppelt ist: Die **4 oder 6 Schrauben**, die die Trägerplatte mit dem Rahmen verbinden, lösen 1.

2. Heben Sie die Maschine an und fahren Sie leicht vor, um das **das Trägerplatte freizugeben.**

3. Die **Trägerplatte senkrecht** aufstellen und stabil abstützen.

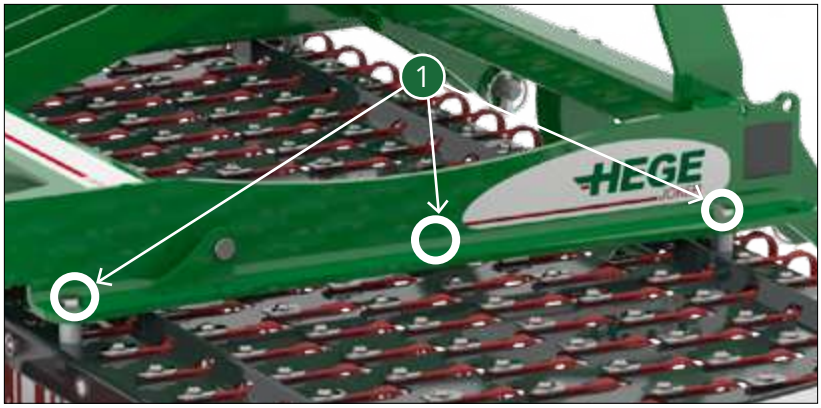

4. Entfernen Sie die Schnur und die Sicherheitskarabiner an der betroffenen Zinkenreihe.

5. Demontieren Sie die Zinken mithilfe eines Schraubers. Achten Sie darauf, dass Sie die **richtigen Werkzeuge** verwenden (6-mm-Sechskantschlüssel + 10-mm-Steckschlüssel).
Hinweis: Die Flanschmuttern dürfen nicht abgeschraubt werden, da sonst die Oberfläche beschädigt werden kann. Die Schraube muss unbedingt von oben abgeschraubt werden.

6. Um die Sicherheit und Zuverlässigkeit der Baugruppe zu gewährleisten, muss jeder neue Zinken mit einer neuen Mutter, einer neuen Schraube und einem neuen Flansch montiert werden, die von uns geliefert werden.

Zu beachtende Anzugsdrehmomente :

- Befestigung der Zähne - M8-Schraube : **23 Nm**
- Befestigung der Räder - Schraube M10 : **47 Nm**
- Befestigung des Kettenblatts am Rahmen - Schraube M12 : **81 Nm**

7. Bringen Sie die Schnüre und Karabinerhaken wieder an.

12. STRIEGEL SET

1. Funktion
Bei feuchten Bedingungen können die Radabstreifer bei der Bearbeitung von Regenwurmhäufchen Schwaden bilden. Die Zinken des Striegel Sets sorgen für die Verteilung dieser Schwaden und hinterlassen eine saubere und homogene Oberfläche.

2. Befestigung des Striegel Sets am Joker
Das Set wird über die beiden Anbauachsen des hinteren Sets mit Ø 16mm angebracht 1.

3.Einstellungen
Mit der 3-Punkt-Aufhängung lässt sich die Aggressivität der Zinken einstellen 2 :
- Durch Verlängern der 3-Punkt-Aufhängung nähern sich die Zinken dem Boden.
- Durch Verkürzen entfernen sie sich vom Boden.

4. Wartung
Der Striegel Set ist mit kürzeren Zinken als die der Platte (L=25 cm) ausgestattet. Für den Austausch der Zinken und der entsprechenden Beschläge kontaktieren Sie uns bitte, um die passenden Teile zu erhalten.
Anzahl der Zinken je nach Modell Ihres Striegel Sets: siehe Seite 7.

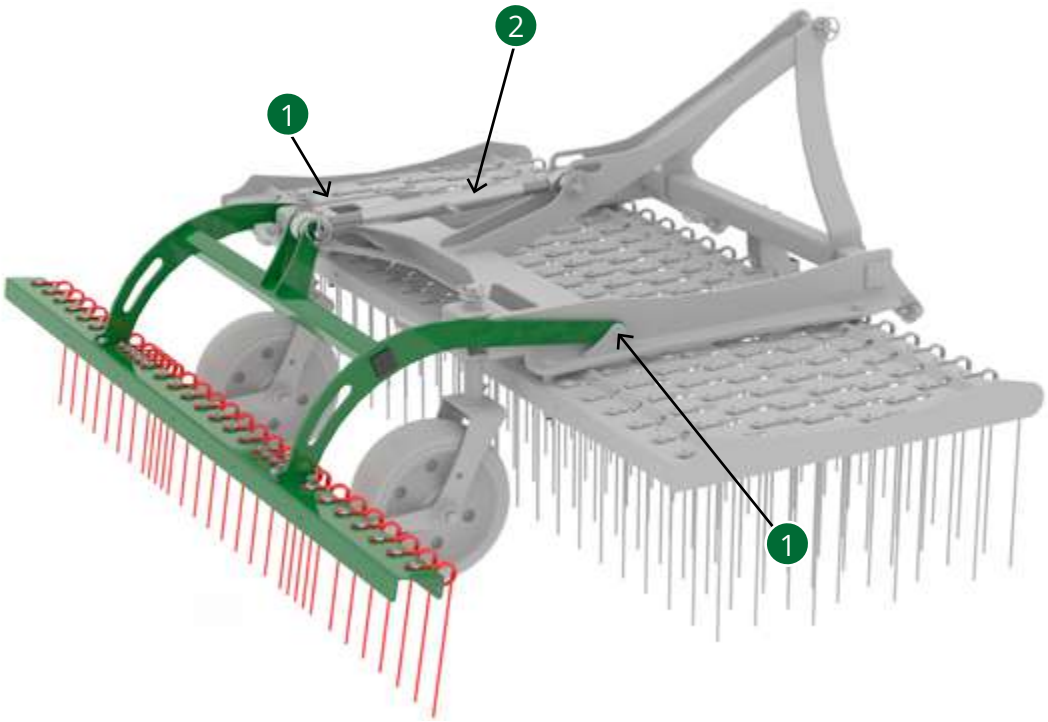

Video – Verwendung des Striegel Sets
SCANNEN ODER KLICKEN

13. BÜRSTEN SET

1. Funktion
Das Bürsten Set dient zum Nivellieren von Oberflächen.

2. Befestigung des Bürsten Sets am Joker
Das Set wird über die beiden Befestigungsachsen des hinteren Sets mit Ø 16 mm angebracht 1.

3. Einstellung
Mit der 3-Punkt-Aufhängung kann die Höhe der Bürste eingestellt werden 2 :
• Durch Verlängern der 3-Punkt-Aufhängung wird die Bürste näher an den Boden gebracht.
• Durch Verkürzen wird sie weiter vom Boden entfernt.

4. Wartung
Achtung: Die Bürste muss unbedingt auf dem Wagen oder der Maschine gelagert werden und darf nicht auf den Nylonfasern liegen bleiben, da diese sich sonst verformen können.

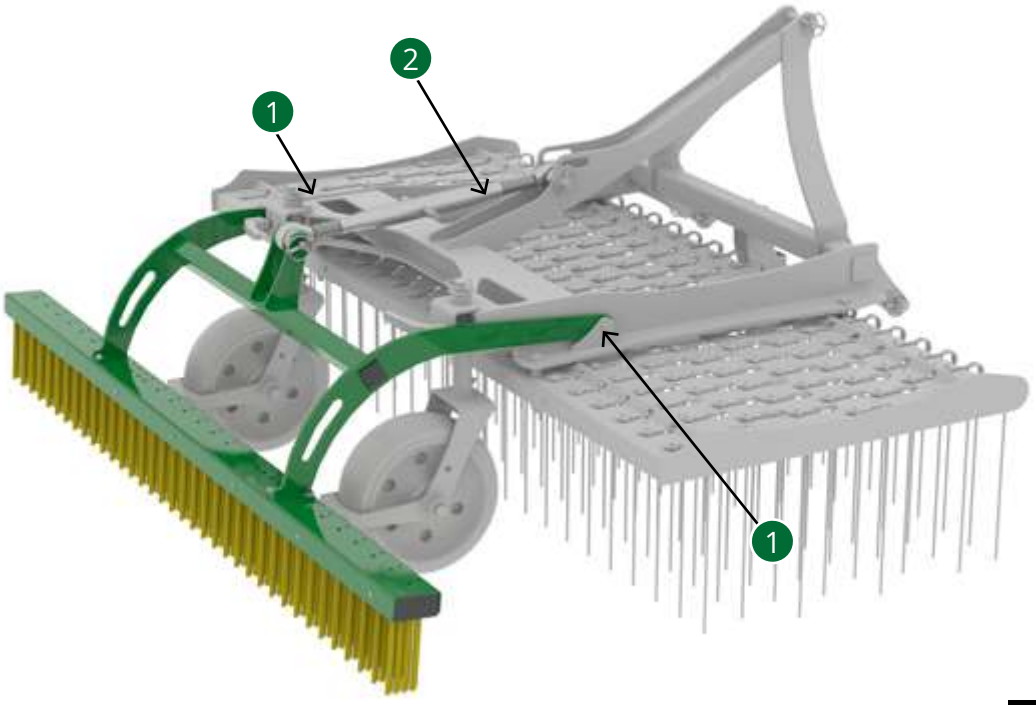

Video – Verwendung des Bürsten Sets
SCANNEN ODER KLICKEN

14. MECHANISCHES SET ZUR UNKRAUTBEKÄMPFUNG

1. Funktion
Das Mechanisches Set zur Unkrautbekämpfung ermöglicht die umweltfreundliche Pflege von mineralischen Oberflächen ohne den Einsatz von Pestiziden.

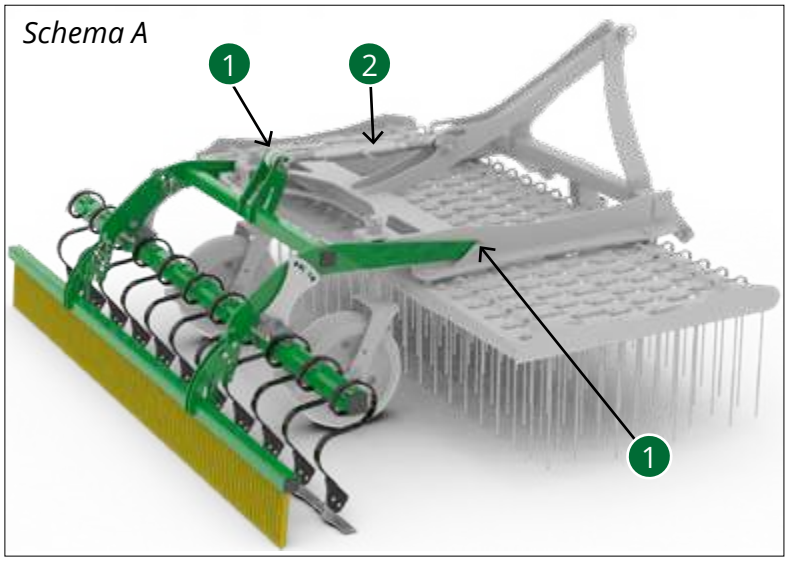

2. Befestigung des Mechanisches Set zur Unkrautbekämpfungs am Joker
Der Set wird über die beiden Befestigungsachsen des hinteren Sets mit Ø 16 mm angebracht 1.

3. Einstellung
Mit der 3-Punkt-Befestigung kann die Arbeitstiefe der Messer eingestellt werden 2 :
• Durch Verlängern der 3-Punkt-Befestigung dringen die Messer tiefer in den Boden ein.
• Durch Verkürzen entfernen sich die Messer vom Boden.

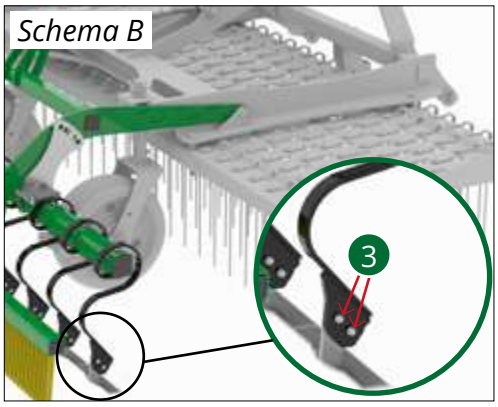

4. Wartung
Zum Wechseln der Messer lösen Sie die beiden M8-Schrauben, mit denen das Messer am Schar befestigt ist 3.
Für den Austausch der Messer und der entsprechenden Beschläge kontaktieren Sie uns bitte, um die passenden Teile zu erhalten.

5. Arbeitsweise
Um das Wachstum von Unkraut zu begrenzen, ist es wichtig, eine saubere, ebene und kompakte Oberfläche zu erhalten.

a. Vorherige Nivellierung der Fläche:
Die Unkrautbekämpfung sollte idealerweise nach dem Einsatz des Joker + Bürsten Set erfolgen.

b. Erster Durchgang mit dem Mechanisches Set zur Unkrautbekämpfung:
• Stellen Sie die Arbeitstiefe der Trägerplatte auf 2 bis 5 mm ein: Die Zinken berühren dann leicht den Boden, reißen die jungen Triebe ab und halten gleichzeitig die Oberfläche eben.
• Richten Sie die Messer nahezu parallel zum Boden aus und passen Sie die Arbeitstiefe über die 3-Punkt-Aufhängung: Diese darf -1 cm nicht überschreiten, **um kein neues Saatbett zu schaffen.**
• Die hintere Bürste schließt den Vorgang ab, indem sie die Oberfläche ebnet und die organischen Rückstände vom mineralischen Substrat trennt.

c. Zweiter Durchgang ohne Mechanisches Set zur Unkrautbekämpfung:
Nach dem Schälvorgang kann es sinnvoll sein, den Joker ohne Mechanisches Set zur Unkrautbekämpfung und mit einer Zinkenhöhe von +5 mm erneut einzusetzen. Dieser Durchgang dient dazu, unerwünschte Pflanzen zu lösen und die Pflanzenreste vom Mineralboden zu trennen.

Empfohlene Häufigkeit: mindestens **4 Mal pro Jahr**, idealerweise während der Vegetationsruhephasen (kühle Temperaturen oder Hitzeperioden).
Gute Kenntnisse der vorhandenen Pflanzenarten ermöglichen es, die günstigsten Zeiträume auszuwählen und so die Häufigkeit der Maßnahmen zu optimieren.

Video – Verwendung des Mechanisches Set zur Unkrautbekämpfung
SCANNEN ODER KLICKEN

15. RAND SET

1. Funktion
Das Rand Set wird zusätzlich zum Mechanisches Set zur Unkrautbekämpfung montiert. Es dient zum Schutz der Ränder und des Außenmessers.

2. Befestigung des Rand Sets am Mechanisches Set zur Unkrautbekämpfung
Es gibt rechte 1 und linke 2 des Rand-Sets.
Der Rand Set wird mit 2 M10-Schrauben 3 am Vierkantrohr des Mechanisches Sets zur Unkrautbekämpfung.

3. Einstellung
Stellen Sie die Höhe des Stützrades so ein, dass es direkt auf die Randleiste drückt. Die Einstellung erfolgt mit den 2 Schrauben M10 4.

4. Wartung
Nach jedem Gebrauch sollte das Rand-Set sorgfältig gereinigt werden, wobei besonders auf das Rad zu achten ist, um eine optimale Funktion und lange Lebensdauer zu gewährleisten.

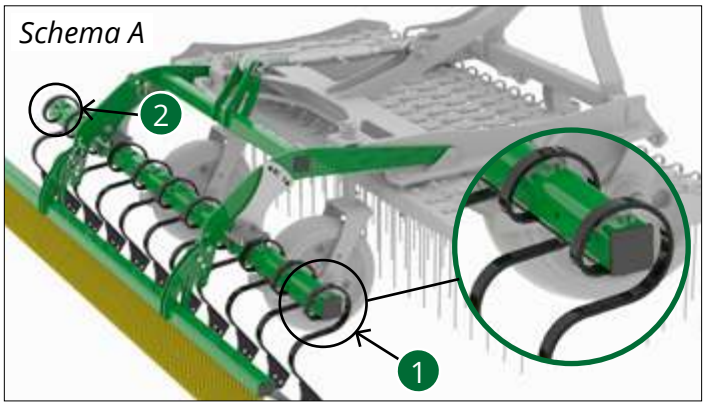

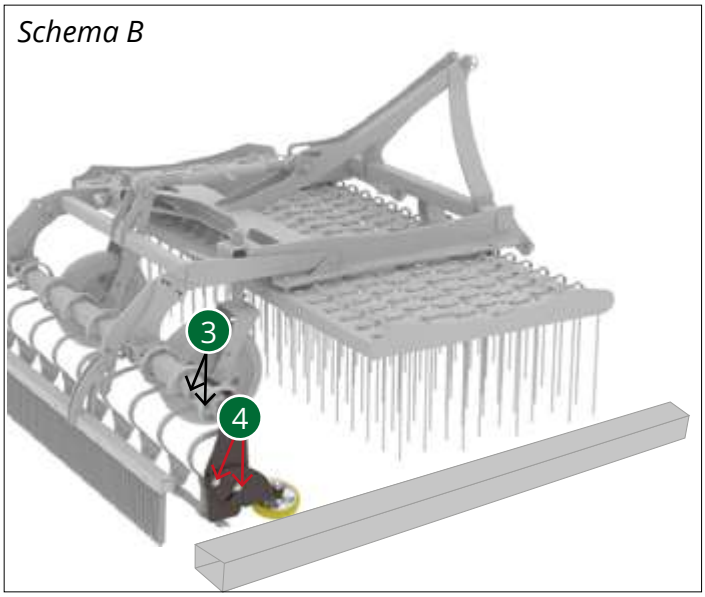

Video – Verwendung des Rand Sets
SCANNEN ODER KLICKEN

16. SÄMASCHINEN SET

1. Funktion
Der Sämaschinen Set wird zum Nachsäen oder Begrünen von Flächen verwendet.

Schema A

2. Montage des Sämaschinen Sets am Joker

Video – Verwendung
des Sämaschinen Sets
SCANNEN ODER
KLICKEN

Schema B

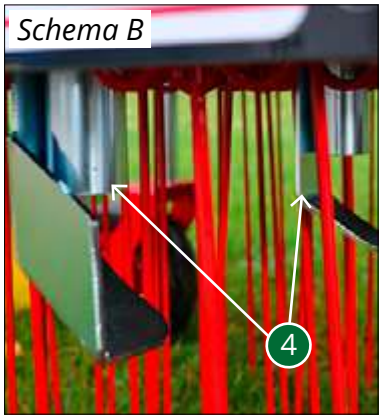

1. ⚠ Elektrischer Anschluss
Der Traktor muss mit einer **12-V-** Steckdose **mit 3 Polen** (Schema A) ausgestattet sein, die durch eine 30-A-Sicherung (Mindestquerschnitt 6 mm²) geschützt ist.
Der erforderliche **Kabelbaum** wird mit der Maschine mitgeliefert.
Die **pneumatische Sämaschine** funktioniert mit Hilfe eines **gebläse** 1 **das von einem 12-V-Elektromotor angetrieben wird.**

2. Verteilung des Saatguts
Die **mechanische Verteilung** des Saatguts erfolgt über einen **Riffelzylinder**.
Diese Walze wird von einem **selbstregelnden Elektromotor** 2.
Für die Aussaat von Ray-Gras und Schwingel empfehlen wir die Verwendung der roten 8-flügeligen Rille, die serienmäßig an der Maschine montiert ist.

3. Transport des Saatguts
Der **vom Gebläse erzeugte Luftstrom** sorgt für den Transport des Saatguts durch die **flexiblen Kunststoffschläuche** 3 zu den **Saatgutverteilern** 4.

16. SÄMASCHINEN SET

Beim Kauf des **Sämaschinen Sets** wird eine **Befestigungsklammer** 1 mitgeliefert, um die Installation des **Steuergeräts** in der Kabine zu ermöglichen. Dieses Steuergerät, das im Set enthalten ist, ist mit **drei Bedienelementen** ausgestattet, die im Folgenden näher erläutert werden:

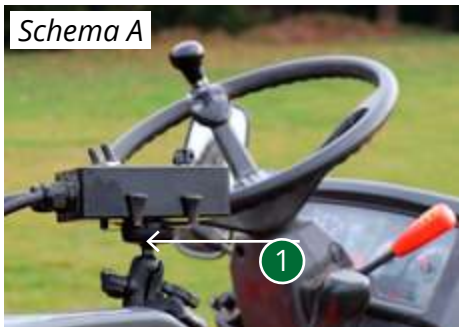

Schalter zum Einschalten des Gebläses 2
• Hiermit wird das Gebläse eingeschaltet (um das Saatgut in die Rohre zu blasen).
• Dieser Schalter muss während der gesamten Begrünungsphase durchgehend aktiviert bleiben.

Schalter zum Verteilen des Saatguts mit Kontrollleuchte 3
• Schaltet den Verteilungsmotor ein, der bewirkt, dass das Saatgut in die Rohre gelangt.
• Eine grüne Kontrollleuchte leuchtet auf, um anzuzeigen, dass die Verteilung läuft.

Drehschalter zur Einstellung der Ausbringmenge 4
• Mit einem Drehknopf mit einer Skala von 1 bis 28 kann die Saatgutmenge genau eingestellt werden.
• Die Einstellung muss in Abhängigkeit von mehreren Faktoren angepasst werden:
- der Art des verwendeten Saatguts,
- die Fahrgeschwindigkeit des Traktors,
- und die spezifischen Arbeitsbedingungen.

Da jede Situation anders ist, ist es wichtig, die Einstellungen entsprechend anzupassen.
Auf der folgenden Seite finden Sie unsere Einstellungsempfehlungen.

Weitere Informationen finden Sie in der Bedienungsanleitung der Delimbe-Sämaschine, die auf unserer Website im Kundenbereich (https://hege-applications.com/login/) verfügbar ist.

16. SÄMASCHINEN SET

Hege Applications empfiehlt die folgenden Einstellungen für eine optimale Nutzung der Sämaschinen Set.

Eigenschaften des getesteten Geräts :
• **Fassungsvermögen der Sämaschine** : 120 Liter
• **Motor** : Standardverkabelung, roter Draht, maximale Drehzahl: **40 U/min bei 12 V, 70 W**
• **Getestetes Saatgut: Mischung aus 3 Sorten Ray-Gras**

Wichtig :
Die unten angegebenen Werte sind Richtwerte, da die tatsächliche Durchflussmenge aufgrund von Schwankungen der 12-V-Spannung des Traktors variieren kann.

Anmerkung :
Die **Anzahl der Auslässe** (Diffusoren) hat **keinen** Einfluss auf die Ausbringmenge.
Nur die **Anzahl der Umdrehungen der Keilwelle** bestimmt die Menge des auszubringenden Saatguts.

	Fahrgeschwindigkeit des Traktors (km/h)	Menge saatgut (g/m2)	Einstellung potentiometer	Drehzahl der Welle (Umdrehungen/Minute)	Reichweite (m²)
JOKER 2100 D5, D6, D7	5	15	17	27	3 000
		10	12	17,8	4 500
	8	13,8	25	40	3 345
		10	18	28,6	4 620
JOKER 1800 D5, D6, D7	5	15	14,5	23	3 075
		10	11	15,7	4 620
	8	15	23	36,7	3 000
		10	15,5	24,8	4 620
JOKER 1500 D5, D6, D7	5	15	12	17	3 000
		10	9,5	13	4 500
	8	15	19	30,3	3 000
		10	13,5	21	4 500
JOKER 1200 D5, D6, D7	5	15	11	15,7	3 000
		10	7,5	10,6	4 500
	8	15	15,5	24,7	3 000
		10	11,5	16,7	4 500
JOKER 1000 D5, D6, D7	5	15	9,5	13	3 000
		10	6	8,8	4 500
	8	15	13,5	21	3 000
		10	10	13,6	4 500

17. WALZEN SET

Video – Einbau des Walzen Set
SCANNEN ODER KLICKEN

1. Funktion

Mit dem Walzen Set können Sie nach der Begrünung die Ebenheit wiederherstellen oder die Flächen beschweren.

2. Befestigung des Walzen Sets am Joker

a. Entfernen Sie die Kunststoffverpackung und schneiden Sie die Gurte durch.

b. Setzen Sie die "Handhabungswerkzeuge" 1 an ihren jeweiligen Stellen ein: Die Montagerichtung muss unbedingt beachtet werden, wobei die 3-Punkt-Befestigung nach vorne zeigen muss.

c. Schrauben Sie die beiden Arme 2 an ihren jeweiligen Halterungen fest; der Aufkleber "Réglage Brosse" muss nach außen zeigen. Ziehen Sie die 2 Reihen mit je 3 Schrauben M12 mit einem Schraubenschlüssel mit einem Drehmoment von 70 Nm fest.

d. Sobald die Walze auf dem Boden steht, verlängern Sie die Länge der 3-Punkt-Aufhängung 1 des Transportgeräts, sodass die Arme nach oben gedreht werden.

e. Entfernen Sie die Stützräder Ihres Joker, indem Sie die Hebel lösen; entfernen Sie die 2 Achsen Ø22 aus den unteren vorderen Punkten des Joker-Fahrgestells.

f. Verlängern Sie die 3-Punkt-Verlängerung 1 , um die Arme anzuheben; dadurch wird die Rolle vom Boden abgehoben und kann leicht bewegt werden. Positionieren Sie anschließend den Walzen Set auf dem Joker, indem Sie die 2 Arme der Rolle über den Rahmen führen: verlängern Sie die beiden 3-Punkt-Halterungen, um die Arme so weit anzuheben, dass sie über den Rahmen bis nach vorne reichen; verkürzen Sie dann die beiden 3-Punkt-Halterungen, um die Arme bis zu den unteren Punkten (Achse Ø22) des Rahmens abzusenken.

g. Befestigen Sie die unteren Punkte mit den 2 mitgelieferten langen Achsen. Setzen Sie die Hülse neben den Stift.

h. Setzen Sie die verzinkten Messrohre anstelle der Spuranreißerräder ein: Mit diesen können Sie die Waagerechte des Joker einstellen.

i. Hängen Sie den Traktor an die Hubvorrichtung und heben Sie die Maschine an, um die Montagevorrichtung der Walze (2 halbe Rahmen mit Rollen) zu entfernen.

Schema A

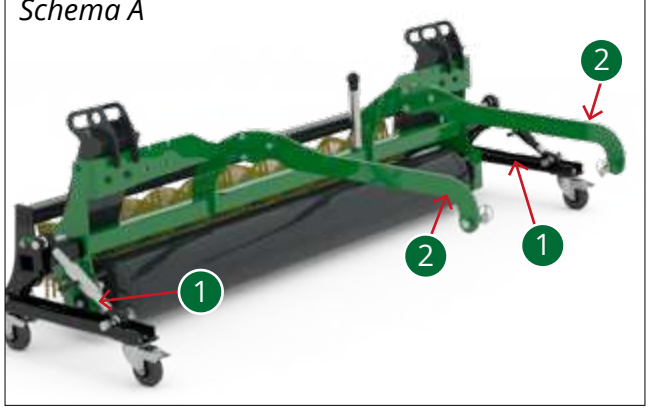

Schema B

Schema C

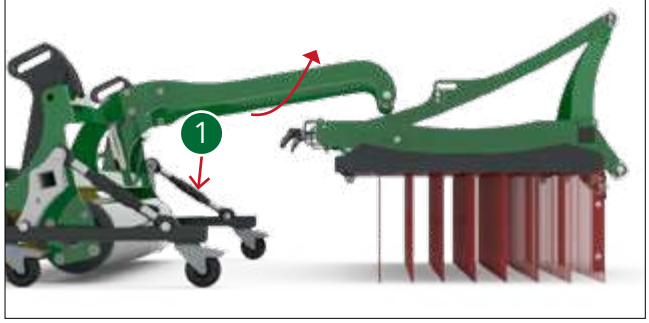

Schema D

17. WALZEN SET

3. Einstellung

a. Stellen Sie den Druck der Bürste mit Hilfe der Spannvorrichtung (Mutter + Kontermutter) auf ein Minimum ein. Im Standardbetrieb sollte die Bürste leicht über die Oberfläche der Walze streichen, ohne starken Druck auszuüben. Bei Bedarf kann die Bürste vollständig gelöst werden, wenn sie für den Betrieb nicht benötigt wird.

b. Gewichtstabelle

Empfohlene Konfiguration bei 150 kg/m für die meisten Anwendungen.
Informationen zur Rolle: Durchmesser 220 mm, mit Gegengewicht 17,5 kg pro Stück.

MODELL	GEWICHT OHNE ZUBEHÖR		OPTIONALE ERGÄNZUNG NETTO		GESAMT NETTO-GEWICHT
	netto (kg)	netto pro Meter (kg/m)	Anzahl Gewichte	kg/ml	Kg
JOKER 1200 D5	140	117	2	146	175
			4	175	210
JOKER 1500 D5	165	110	2	133	200
			4	157	235
			6	180	270
JOKER 1800 D5	190	106	2	125	225
			4	144	260
			8	183	330
JOKER 2100 D5	205	98	4	131	275
			6	148	310
			8	164	345
			10	181	380

4. Wartung

a. Schmierung der drehenden Teile (Schema C) : Die 4 Lager müssen regelmäßig entsprechend der Nutzungshäufigkeit der Rolle geschmiert werden. **Es wird empfohlen, alle 3 bis 4 Einsätze und mindestens einmal pro Jahr eine Dosis Fett mit der Pumpe aufzutragen.**

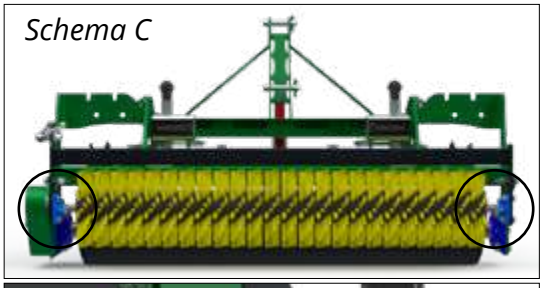

b. Kettengehäuse (Abbildung D) : die Kettengehäuse sind nicht dicht und müssen einmal jährlich geöffnet werden, um den Zustand der Kette und der Kettenräder (Schmierung, Spannung) zu überprüfen.

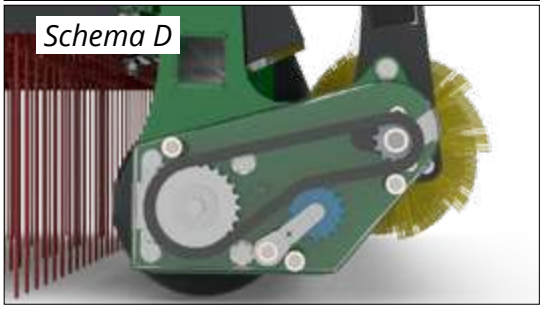

18. VORDERRAD SET

1. Funktion
Mit dem Vorderrad Set passt sich der Joker perfekt an unebenes Gelände an.

2. Aufstellen

a. Schrauben Sie die beiden Arme 1 am Rahmen fest.
b. Befestigen Sie die 2 Spuranreißerräder an diesen Armen 2.
c. Bringen Sie die Pleuelstange 3 und die 3-Punkt-Kupplung ein.

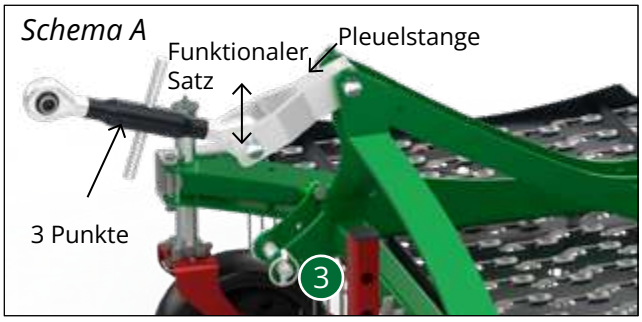

3. Einstellung
Stellen Sie die Länge des 3-Punkt-Anbaus so ein, dass zwischen dem 3-Punkt-Anbau und der Pleuelstange ein "Bruch" entsteht. Siehe Schema A.

4. Wartung
Die Räder müssen nicht gewartet werden.

Einmal jährlich:
- Tragen Sie Rostlöser auf die Einstellgriffe der Spuranlassers auf 4.
- Fetten Sie die Radzapfen 5.

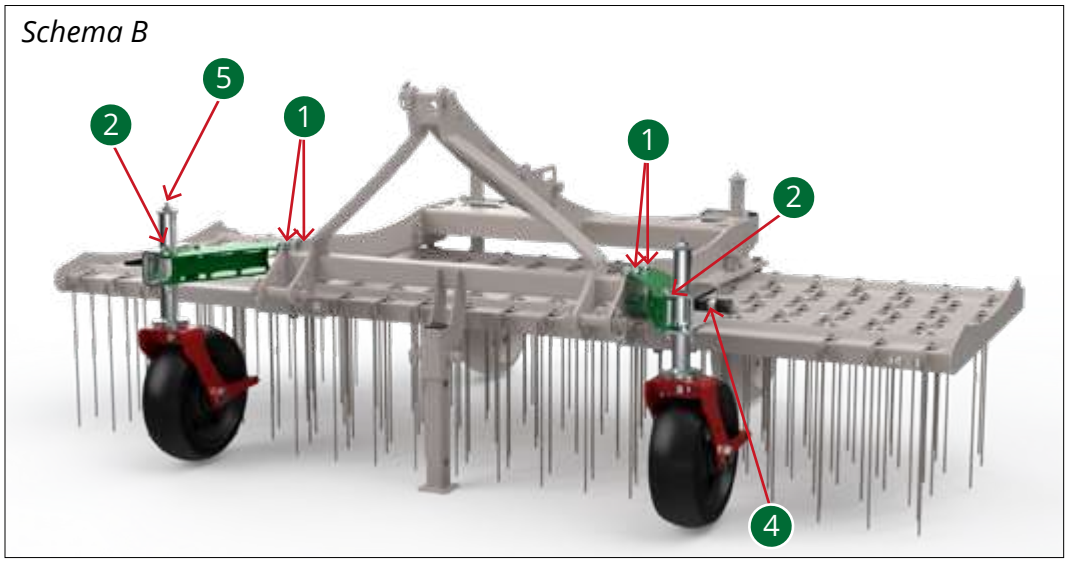

19. ZUGDEICHSEL

1. Funktion
Die Zugdeichsel ermöglicht das Ankuppeln der Maschine an Fahrzeuge **, die nicht mit Hubarmen ausgestattet sind.**
Zur Einstellung der Arbeitsintensität kann die Zugdeichsel ausgestattet werden mit:
• einem **mechanischen 3-Punkt** 1 oder
• einer **hydraulischen 3-Punkt** (einfachwirkender Zylinder 2).
Es gibt auch zwei Arten von Kupplungsköpfen: die Kugelkupplung Ø 50 mm 4 und Ringöse 5.

2. Befestigung der Zugdeichsel am Joker
Hängen Sie die Deichsel an die beiden Hubarme ein. Verwenden Sie die 2 Abstandshalter 6 um die Deichsel zu arretieren. Hängen Sie die hydraulische oder mechanische 3-Punkt ein.
⚠**Eine Radblockierstange wird mitgeliefert** 7**.** .
Vergewissern Sie sich vor jedem Gebrauch, dass sie korrekt angebracht ist, um die beiden Hinterräder zu arretieren.

Zusätzliche Informationen zur hydraulischen 3-Punkt, einfachwirkender Zylinder (Abbildung B):
⚠Das Fahrzeug muss mit einer einfachwirkenden Steuerung mit einer 1/2-Zoll-Hydraulikkupplung mit Rückschlagventil ausgestattet sein. Nachdem der Hydraulikzylinder am Joker befestigt wurde, schließen Sie den Hydraulikschlauch an den Traktor an.

3. Einstellung
Passen Sie je nach Fahrzeug die Höhe der Befestigung mit den Stellschrauben an 3.

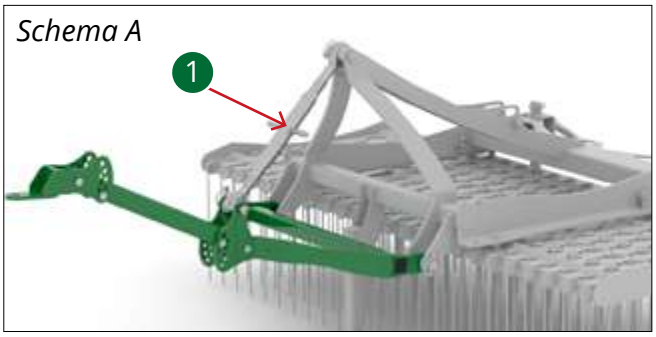

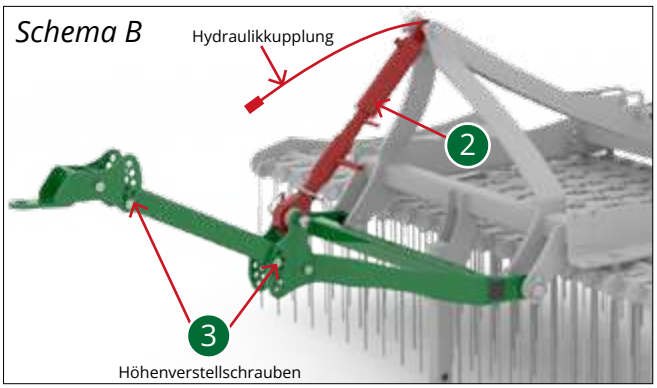

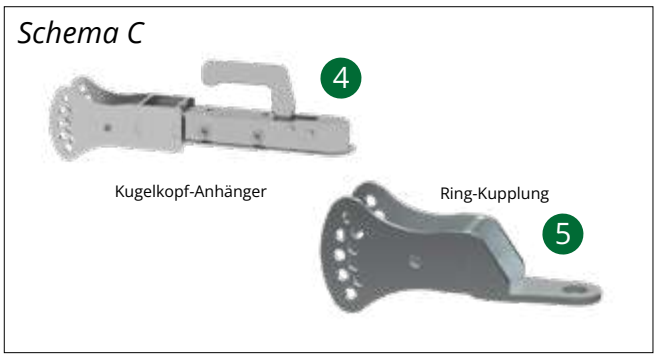

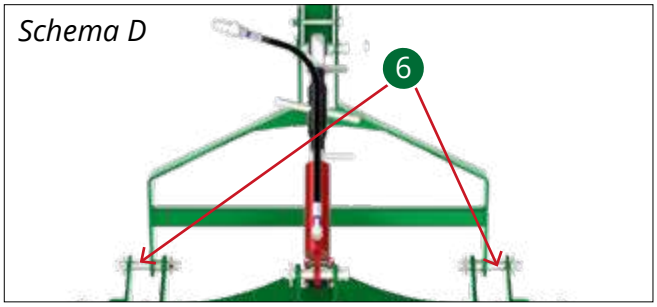

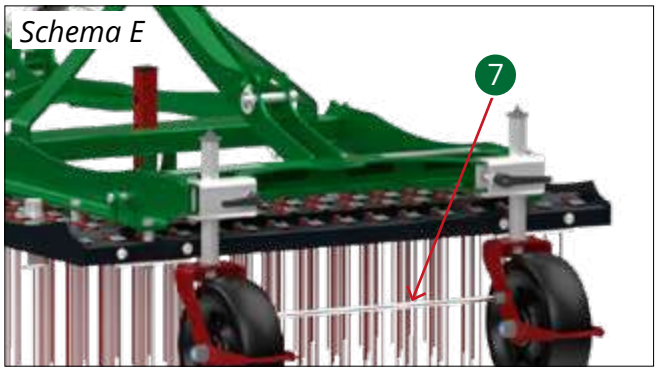

Video – Montage der Zugdeichsel
SCANNEN ODER KLICKEN

20. HALTER ZUR AUFBEWAHRUNG

Mit der Halter zur Aufbewahrung können alle Sets wie abgebildet verstaut werden.
Dieser Halter ist für die Aufbewahrung folgender Sets vorgesehen:

1. Mechanisches Set zur Unkrautbekämpfung
2. Bürsten Set
3. Striegel Set
4. Rand Set
5. Sämaschinen Set

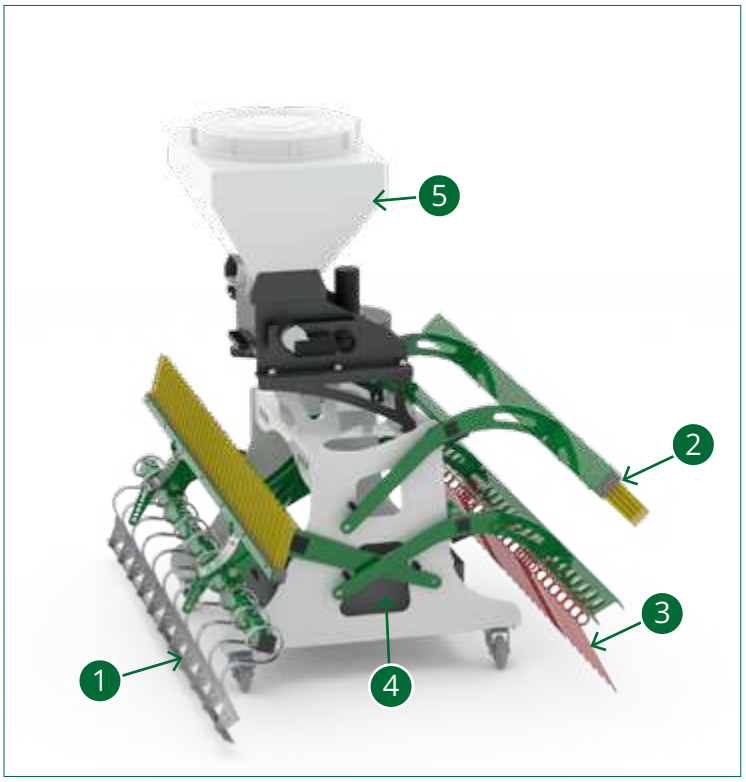

Video – Anbringen der Halter zur Aufbewahrung
SCANNEN ODER KLICKEN

21. SET VORNE

Video – Montage des Set Vorne
SCANNEN ODER KLICKEN

1. Funktion
Mit dem Set Vorne kann der Joker an der Vorderseite des Traktors angebracht werden. Beispiele: zum Aufbrechen von Regenwurmhaufen vor dem Überfahren mit dem Traktor oder zum Anheben der Grashalme vor dem Mähen.

2. Befestigung des Set Vorne am Joker
a. Entfernen Sie die Tasträder.

b. Lösen Sie die 4 Schrauben 1 , um den Rahmen von der Trägerplatte zu lösen, und drehen Sie die Trägerplatte um.
⚠ Verlieren Sie die Distanzstücke nicht: ein kurzes (ca. 20 mm) zwischen Rahmen und Trägerplatte und eine lange unter der Trägerplatte (ca. 40 mm).

c. Befestigen Sie den Teil 2 am Joker-Rahmen: Achse Ø1 9 3 und Achsen der Hubarme Ø22 4.

d. Befestigen Sie den Teil 5 am Rahmen des Jokers mit den Achsen Ø16 6 und einer CHC-Schraube M12x35 (oder 40) und einer Mutter an jedem der beiden Arme 7. (Je nach Modell Ihres Jokers ist die passende Bohrung bereits vorhanden, andernfalls muss mit der mitgelieferten Schablone eine Bohrung Ø13vorgebohrt werden).
Anzugsmoment: für eine Schraube M12, Klasse 8.8, Nenndrehmoment 70 Nm.

e. Verschieben Sie die Klemmbügel der Stützräder und positionieren Sie sie auf der Verlängerung des Rahmens 8 ; die Schraube nicht festziehen, eine Einstellung der Sicherungsmutter reicht aus, um ein leichtes Drehen der Klemme zu ermöglichen.
Setzen Sie die Stützräder ein und schließen Sie die Bügel mit den rastbaren Hebeln.

f. Befestigen Sie den Dreieckhebel des Traktors am dreieckigen Teil des Rahmens.
Vergessen Sie nicht, diese Verbindung mit der Unterlegscheibe und der Schraube (im Lieferumfang des Dreiecks des Traktors enthalten) zu sichern.
⚠ Denken Sie daran, den Stützfuß des Jokers anzuheben.
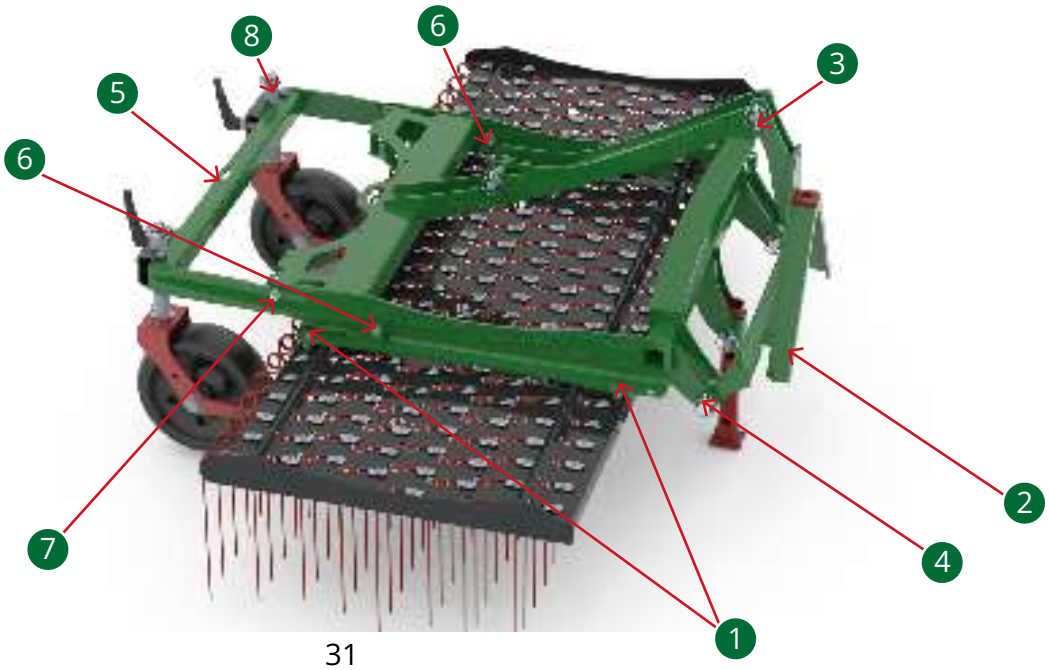
3. Einstellung
Die Arbeitshöhe wird durch Einstellen der Höhe der Joker-Tasträder und der Länge der 3-Punkt-Aufhängung des vorderen Dreiecks des Traktors eingestellt.